2015 年 2 月 6 日

NEWS RELEASE

キヤノン株式会社
キヤノンマーケティングジャパン株式会社

世界最高画素数※1 の約 5,060 万画素 CMOS センサーを搭載 高画素デジタル一眼レフカメラ“EOS 5DS／EOS 5DS R”を発売

キヤノンは、プロおよびハイアマチュアユーザー向けに、圧倒的な高解像度を実現するデジタル一眼レフカメラ“EOS 5DS”と“EOS 5DS R”を、2015 年 6 月より順次発売します。

EOS 5DS

EOS 5DS R

“EOS 5DS”は、キヤノン独自開発の有効画素数約 5,060 万画素の CMOS センサーを搭載し、圧倒的な高解像度の撮影を実現しています。また、“EOS 5DS R”は、偽色やモアレの抑制よりも解像度を優先するユーザー向けに、“EOS 5DS”からローパスフィルター効果をキャンセルしたさらなる高解像モデルです。

■ 有効画素数約 5,060 万画素による圧倒的高解像度

キヤノン独自開発の有効画素約 5,060 万画素の 35mm フルサイズ CMOS センサーと、映像エンジン 2 基からなるデュアル DIGIC 6 を採用しており、高画素を実現しながらも、最高約 5 コマ／秒の高速連写や常用最高 ISO 感度 6400（拡張 ISO12800）などの優れた基本性能を同時に達成しています。

■ 高画素のメリットを最大限に引き出すさまざまな新機能と優れた基本性能

高画素のメリットを最大限に引き出すため、カメラ内部の振動ブレを低減するカム駆動方式「ミラー振動制御システム」を採用し、安定した高画質を実現しています。また、より細部の表現を重視した新ピクチャースタイルの「ディテール重視」や、高画素を生かした疑似望遠効果を得られる「クロップ撮影」機能など、さまざまな新機能を搭載しています。この他、被写体捕捉に優れる 61 点高密度レティクル AF を搭載するなど優れた基本性能も備えています。

■ 撮影表現をさらに拡大する EOS シリーズ初となる多彩な機能

一定間隔で撮影した静止画をつなぎ、最長 2 分※2 までの動画を自動的に作成する「タイムラプス動画」機能を搭載し、撮影表現の幅を拡大しています。また、さまざまな撮影設定を行うクイック設定画面に使用頻度の高い項目を表示させ、レイアウトや表示サイズを変更可能とする「クイック設定カスタマイズ」機能を新たに採用し、利便性を高めています。

製品名	希望小売価格	発売日	生産台数
EOS 5DS／EOS 5DS R	オープン価格	2015 年 6 月	1 万 5,000 台／月

※1　35mm フィルムサイズ相当の撮像素子を搭載したデジタル一眼レフカメラにおいて。2015 年 2 月 6 日現在（キヤノン調べ）。
※2　NTSC 規格で最長 2 分、PAL 規格で最長 2 分 24 秒を記録可能。

● 一般の方のお問い合わせ先 ： キヤノンお客様相談センター　050-555-90002
● EOS DIGITAL ホームページ： canon.jp/eos

＜EOS 5DS／EOS 5DS R の主な特長＞

1. 有効画素数約 5,060 万画素による圧倒的高解像度

- キヤノン独自開発の有効画素数約 5,060 万画素の 35mm フルサイズ CMOS センサーを搭載。新規微細化プロセスを導入し、高画素でありながら低ノイズ・広ダイナミックレンジを実現。
- CMOS センサーにおけるマイクロレンズからフォトダイオードまでの距離を短くすることで集光効率を向上し、常用最高 ISO 感度 6400（拡張 ISO12800）を達成。
- 16 チャンネルの高速信号読み出しの CMOS センサーと、映像エンジンを 2 基搭載したデュアル DIGIC 6 の高速画像処理により、高画素と最高約 5 コマ／秒の高速連写を両立。

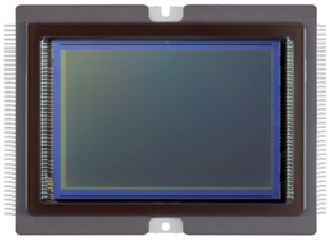

キヤノン独自開発の有効画素数
約 5,060 万画素 CMOS センサー

2. 高画素のメリットを最大限に引き出すさまざまな新機能と優れた基本性能

- 画質に悪影響を及ぼす現象の一つで、特に高画素になるにつれ目立ちやすいカメラ内部の微小な振動ブレを低減するカム駆動方式「ミラー振動制御システム」を採用。従来のバネによるミラー駆動方式ではなく、カメラ振動ブレを引き起こす主原因であるミラーアップ／ダウンをモーターとカムギアで駆動制御することにより、振動ブレの抑制と静音化を実現。

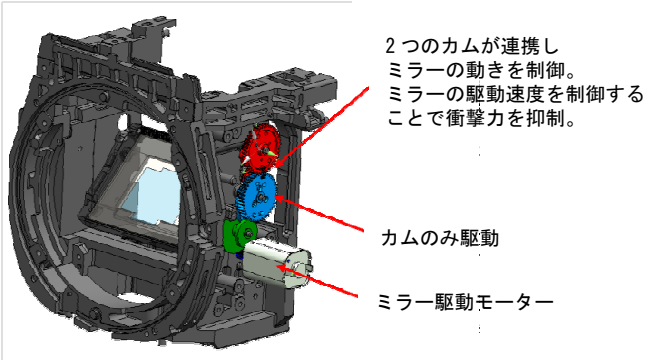

ミラー振動制御システム

- 細部の輪郭や繊細な質感までくっきりと描写する画像特性の新ピクチャースタイル「ディテール重視」を新たに追加。高画素のメリットを余すことなく発揮。

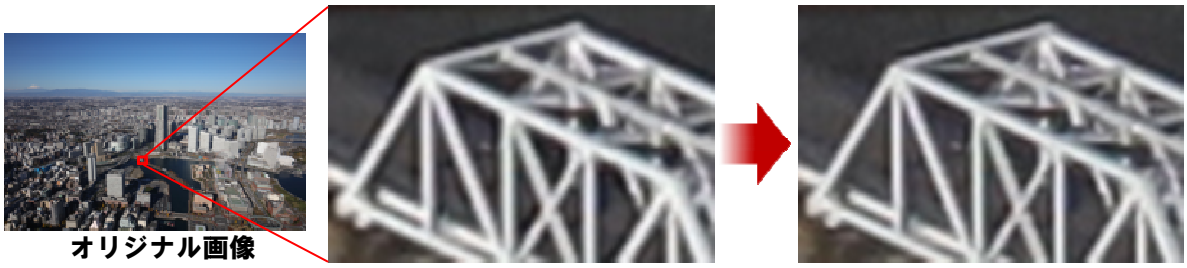

オリジナル画像　**スタンダード**　**ディテール重視**

・ ピクチャースタイルのシャープネスの設定が充実し、従来の「強さ」の他に、強調する輪郭線の細かさを変更できる「細かさ」を追加し、さらに、シャープネスをかける境界となる値を変更できる「しきい（閾）値」が設定可能。
・ 高画素を活かした疑似望遠効果を得られる「クロップ撮影」機能を搭載。約 1.3 倍（約 3,050 万画素）と約 1.6 倍（約 1,960 万画素）のクロップ撮影が可能。
・ 「EOS 5D Mark III」（2012 年 3 月発売）と同様の 61 点高密度レティクル AF を搭載、被写体を高精度に測距することが可能。
・ 15 万画素 RGB+IR※測光センサーを搭載し、センサーから得た被写体情報を利用した EOS iTR（Intelligent Tracking and Recognition）AF を採用。これにより、優れた動体追従性を実現。
・ 進化した自動露出（AE）システムにより、フリッカー光源の点滅周期の検知が可能。光量ピーク時近辺で撮影することにより、露出のばらつきを抑えた撮影を可能とする「フリッカーレス撮影」機能を搭載。
・ 視野率約 100%、倍率約 0.71 倍、アイポイント約 21mm の高性能な光学ファインダーに、さまざまな撮影設定に関する情報を表示する透過型ファインダー内液晶の「インテリジェントビューファインダーII」を採用。
・ USB3.0 に対応しており、大容量のデータでもストレスなく取り扱いが可能。

※ Infrared Ray＝赤外線

3. 撮影表現をさらに拡大する EOS シリーズ初となる多彩な機能

・ 一定間隔で撮影した静止画をつなぎ合わせてカメラ内で自動的に動画を作成する「タイムラプス動画」機能を新たに搭載。
・ クイック設定画面に使用頻度の高い項目を表示させ、レイアウトや表示サイズを変更可能とする「クイック設定カスタマイズ」機能を新たに採用し、操作性を向上。
・ レリーズタイムラグを意図的に大きく設定（1/8 秒、1/4 秒、1/2 秒、1 秒、2 秒）し、ミラーショックが収まった後にレリーズ撮影する機能を新たに搭載。これにより、カメラ内部の振動ブレの影響を低減。
・ 現行のオートホワイトバランスを「雰囲気優先」とし、新たに白熱電球などの光源下で赤味が残りにくくなる「ホワイト優先」を選択可能。

4. 高解像度を優先するユーザー向けのさらなる高解像度モデル“EOS 5DS R”

・ “EOS 5DS R”では、偽色やモアレを抑制する半面、解像度が若干低下する特性を持つ光学ローパスフィルターの効果をキャンセルし、さらなる高解像度を実現。偽色やモアレの抑制より解像度を優先するユーザーに向け、有効画素数約 5,060 万画素の性能を余すことなく発揮。

＜レンズ交換式デジタルカメラの市場動向＞

2014 年のカメラ市場におけるレンズ交換式カメラの販売台数は、約 1,440 万台となりました。2015 年は約 1,430 万台と昨年並みを見込んでいます。（キヤノン調べ）

＜EOS 5DS／EOS 5DS R の主な製品仕様＞

型式	**型式**	デジタル一眼レフレックス AF・AE カメラ
	記録媒体	CF カード（タイプ I 準拠、UDMA モード 7 対応）、SD／SDHC※／SDXC※メモリーカード　※UHS-I カード対応
	撮像画面サイズ	約 36.0×24.0mm
	レンズマウント	キヤノン EF マウント
撮像素子	**形式**	CMOS センサー
	カメラ部有効画素	約 5,060 万画素
	アスペクト比	3：2
	ダスト除去機能	自動／手動、ダストデリートデータ付加
記録形式	**記録フォーマット**	DCF2.0
	画像タイプ	JPEG、RAW（14bit、キヤノン独自）RAW＋JPEG 同時記録可能
	記録画素数	L（ラージ）　：約 5,030 万（8,688×5,792）画素 M1（ミドル 1）　：約 3,930 万（7,680×5,120）画素 M2（ミドル 2）　：約 2,210 万（5,760×3,840）画素 S1（スモール 1）　：約 1,240 万（4,320×2,880）画素 S2（スモール 2）　：約 250 万（1,920×1,280）画素 S3（スモール 3）　：約 35 万（720×480）画素 RAW（ロウ）　：約 5,030 万（8,688×5,792）画素 M-RAW　：約 2,800 万（6,480×4,320）画素 S-RAW　：約 1,240 万（4,320×2,880）画素
撮影時の画像処理	**ピクチャースタイル**	オート、スタンダード、ポートレート、風景、ディテール重視、ニュートラル、忠実設定、モノクロ、ユーザー設定 1～3
	ホワイトバランス	オート（雰囲気優先）、オート（ホワイト優先）、プリセット（太陽光、日陰、くもり、白熱電球、白色蛍光灯、ストロボ）、マニュアル、色温度指定（約 2,500～10,000K）、ホワイトバランス補正、ホワイトバランスブラケティング可能 ＊ストロボ色温度情報通信対応
	レンズ光学補正	周辺光量補正、色収差補正
ファインダー	**方式**	ペンタプリズム使用、アイレベル式
	視野率	上下／左右とも約 100%（アイポイント約 21mm 時、フルサイズ時）
	倍率	約 0.71 倍（50mm レンズ・∞・－1m^{-1}）
オートフォーカス	**方式**	専用 AF センサーによる TTL 二次結像位相差検出方式
	測距点	61 点（クロス測距点：最大 41 点） ＊使用レンズにより、測距点数、クロス測距点数、デュアルクロス測距点数が変動
	測距輝度範囲	EV －2～18（中央 F2.8 対応測距点・ワンショット AF・常温・ISO100）
	AF 微調整	AF マイクロアジャストメントにより対応（全レンズ一律調整、レンズごとに調整）
露出制御	**測光方式**	約 15 万画素 RGB＋IR 測光センサー使用、252 割 TTL 開放測光 ・評価測光（すべての AF フレームに対応） ・部分測光（中央部・ファインダー画面の約 6.1%） ・スポット測光（中央部・ファインダー画面の約 1.3%） ・中央部重点平均測光
	測光範囲	EV 0～20（常温・ISO100）
	ISO 感度（推奨露光指数）	シーンインテリジェントオート：ISO 100～3200 自動設定 P, Tv, Av, M, B：ISO オート、ISO 100～6400 任意設定（1/3、1 段ステップ）、および L（ISO50 相当）、H（ISO12800 相当）の感度拡張が可能

HDR 撮影	**ダイナミックレンジ調整**	自動、±1、±2、±3
	仕上がり効果	ナチュラル、絵画調標準、グラフィック調、油彩調、ビンテージ調
	画像位置自動調整	可能
多重露出撮影	**撮影方法**	機能・操作優先、連続撮影優先
	多重枚数	2～9 枚
	多重露出制御	加算、加算平均、比較（明）、比較（暗）
シャッター	**形式**	電子制御式、フォーカルプレーンシャッター
	シャッター速度	1/8000～30 秒（すべての撮影モードを合わせて）、バルブ、 ストロボ同調最高シャッター速度＝1/200 秒
ドライブ関係	**ドライブモード**	1 枚撮影、高速連続撮影、低速連続撮影、静音 1 枚撮影、静音連続撮影、 セルフタイマー：10 秒／リモコン、セルフタイマー：2 秒／リモコン
	連続撮影速度	高速連続撮影　：最高約 5.0 コマ/秒 低速連続撮影　：最高約 3.0 コマ/秒 静音連続撮影　：最高約 3.0 コマ/秒
	連続撮影可能枚数 （フルサイズ時）	JPEG ラージ／ファイン：約 31 枚（約 510 枚） RAW：約 12 枚（約 14 枚） RAW＋JPEG ラージ／ファイン：約 12 枚（約 12 枚） ＊ 当社試験基準 8GB CF カードを使用し、当社試験基準 （ISO100、ピクチャースタイル：スタンダード）で測定 ＊ （ ）内の数値は、当社試験基準 UDMA モード 7 対応、 CF カード使用時の枚数
動画撮影機能	**映像記録方式**	MPEG-4 AVC/H.264 可変（平均）ビットレート方式
	音声記録方式	リニア PCM
	記録形式	MOV
	記録サイズと フレームレート	1,920×1,080（フル HD）　：29.97p／25.00p／23.98p 1,280×720（HD）　：59.94p／50.00p 640×480（SD）　：29.97p／25.00p
	圧縮形式	ALL-I（編集用／I-only）、IPB（標準）
液晶モニター	**形式**	TFT 式カラー液晶モニター
	画面サイズ/ドット数	ワイド 3.2 型（3：2）／約 104 万ドット
電源	**使用電池**	バッテリーパック LP-E6N／LP-E6、1 個 ＊AC アダプターキット ACK-E6 使用により、AC 駆動可能 ＊バッテリーグリップ BG-E11 装着時、単 3 形電池使用可能
	電池情報	残容量、撮影回数、劣化度確認、電池登録可能
	撮影可能枚数の目安 （CIPA 試験基準による）	ファインダー撮影：常温（23℃）約 700 枚/低温（0℃）約 660 枚 ライブビュー撮影：常温（23℃）約 220 枚/低温（0℃）約 210 枚 ＊フル充電のバッテリーパック LP-E6N 使用時
	動画撮影可能時間	常温（23℃）　約 1 時間 30 分 低温（0℃）約 1 時間 25 分 ＊フル充電のバッテリーパック LP-E6N 使用時
大きさ・質量	**大きさ**	約 152.0（幅）×116.4（高さ）×76.4（奥行）mm
	質量	約 930g（CIPA ガイドラインによる）／約 845g（本体のみ）
動作環境	**使用可能温度**	0℃～＋40℃
	使用可能湿度	85%以下

＊ 主な仕様は EOS 5DS／EOS 5DS R 共通です。
＊ 記載データは全て当社試験基準、または CIPA 試験基準／ガイドラインによります。
＊ 大きさ、質量は CIPA ガイドラインによります（カメラ本体のみの質量を除く）。
＊ 製品の仕様および外観の一部を予告なく変更することがあります。